TVGP-M01-0802-BUL-G

TruVision 8 MP/4K, H.265+, Smart IP Zylinder Kamera, 60 m IR, 2,8 bis 12 mm Objektiv, grau

Allgemein

Die IP-Zylinder-Kameras der TruVision M-Serie nutzen die neueste H.265+-Videokomprimierungstechnologie, um hochmoderne, hochauflösende Bilder auf den Massenvideoüberwachungsmarkt zu bringen. Mit Videoauflösungen von 2 Megapixel bis 4K stellen diese IP-Kameras ein flexibles Videoüberwachungsgerät für jeden Bedarf dar. Ausgestattet mit fortschrittlicher Technologie und Signalverarbeitungsfunktionen nehmen sie Videos unter schwierigen Bedingungen effektiv auf.

Die Kameras gehen über die standardmäßige Bewegungserkennung hinaus und bieten erweiterte Alarmfunktionen, einschließlich Linienüberschreitungserkennung, Einbruchserkennung und Gesichtserkennungsfunktionen. Mit ihrer intelligenten Personen-/Fahrzeugfunktion kann die Kamera irrelevante Bewegungen oder VCA-Ereignisse ignorieren, was automatisch zu weniger Speicherplatzverbrauch und schnellerem Abruf relevanter Videoereignisse führt.

TruVision-Kameras verwenden H.265+- und/oder H.264-Komprimierungstechnologie mit Triple-Streaming-Funktion, was die Verwaltung der Bandbreitennutzung der Kamera vereinfacht. Die Aufzeichnung auf einer lokalen MicroSD-Karte (nicht im Lieferumfang enthalten) schützt die Daten bei Netzwerkunterbrechungen.



Einzelheiten

- Maximale Auflösung: 8MP/4K (3840 × 2160)
- Motorisiertes Zoomobjektiv 2,8 bis 12 mm
- Personen-/Fahrzeugklassifizierung
- Videointelligenz: Einbruchserkennung, Linienüberschreitungserkennung, Gesichtserkennung
- Bis zu 60 m IR-Beleuchtung
- H.265+-Komprimierung
- ONVIF Profile G, S, T offene Standards
- Edge-Aufnahme bis zu 256 GB SDHC-Karte

TVGP-M01-0802-BUL-G

TruVision 8 MP/4K, H.265+, Smart IP Zylinder Kamera, 60 m IR, 2,8 bis 12 mm Objektiv, grau

Technische Spezifikationen

General

Technology	IP
Video standard	NTSC, PAL
Image settings	Hallway View, Mirror, ROI (Region Of Interest)
Privacy masking	Ja
Software compatibility	Milestone XProtect, OnGuard, TruVision Navigator, TVRmobile, Web Browser

Camera

Sensor size	1/2.8"
Max. resolution	8 MP (4K)
Sensor scan	Progressive
Sensor type	CMOS
Shutter time	1/3 bis 1/100,000 s

Lighting performance

WDR type	True WDR
WDR	120 dB
Digital noise reduction	3D DNR
Day/night	True Day/Night
Motorized IR cut filter	Yes
Color sensitivity	Farbe: 0,005 Lux @ (F1.6, AGC EIN), 0 Lux mit eingeschaltetem IR
Infrared (IR)	Yes
IR range	Bis zu 60 m
IR wavelength	850nm

Encoding

Video streams	3
Main stream compression	H.264, H.265, H.265+
Sub stream compression	H.264, H.265, MJPEG
Third stream compression	H.264, H.265
Video bit rate	32 bis 8 Mbps
Main stream resolutions	1280 x 720 (XVGA), 1920 x 1080 (1080p), 2688 x 1520, 3200 x 1800, 3840 x 2160
Sub stream resolutions	640 x 360 (nHD), 640 x 480 (VGA)
Third stream resolutions	1280 x 720 (XVGA), 1920 x 1080 (1080p), 640 x 360 (nHD), 640 x 480 (VGA)
Max. resolution @ fps	3840 x 2160 @ 20 fps

Lens

Lens type	Varifocal motorized
Focal length	2,8 bis 12 mm, horizontales FoV 108° bis 30°, vertikales FoV 56° bis 17°, diagonales FoV 131° bis 35°
f-stop	F1.6
Auto iris	No
Auto focus	Yes
Motorized zoom	Yes

Network

Network interface	RJ-45 10/100 Mbps self-adaptive Ethernet interface
Integration	ONVIF Profile G, ONVIF Profile S, ONVIF Profile T
Supported network protocols	802.1x, Bonjour, DDNS, DHCP, DNS, FTP, HTTP, HTTPS, ICMP, IGMP, IPv4, IPv6, NTP, PPPoE, QoS, RTCP, RTP, RTSP, SMTP, SNMP, TCP/IP, UPnP

Audio

Audio compression	G.711alaw, G.711ulaw, G.722.1, G.726, MP2L2, MP3
Audio in	1 Eingang (Line In), 2-adrige Klemmleiste, max. Eingangsamplitude: 3,3 Vpp, Eingangsimpedanz: 4,7 KΩ
Audio out	1 Ausgang (Line out), 2-adrige Klemmleiste, max. Ausgangsamplitude: 3,3 Vpp, Ausgangsimpedanz: 100 Ω

Alarm I/O

Alarm inputs	1
Alarm outputs	1 Ausgang (max. 12 VDC, 30 mA)
Alarm I/O connection	Klemmenblock

Storage

Local storage type	Eingebauter Micro SD/SDHC/SDXC-Kartensteckplatz
Max. SD card capacity	256 GB

Video intelligence

Alarm trigger	HDD error, HDD full, Invalid login, IP address conflict, Motion detection, Network disconnected, Video tampering
ROI	Unterstützt 1 feste Region für Hauptstream und Substream
Smart event	Advanced motion detection, Face detection, Intrusion detection, Line crossing detection, Motion detection
Intelligence options	Personen-/Fahrzeugerkennung bei Bewegung, Linienüberschreitung und Einbrucherkennung

Electrical

Operating voltage	12 VDC, 1,08 A, PoE: (802.3at, 42,5 bis 57 V), 0,36 bis 0,27 A
Power consumption	max. 15 W

Physical

Physical dimensions	308.5 × 97.9 × 93 mm
Net weight	1390 g
Shipping weight	1961 g
Colour	Grey
Form Factor	Bullet

TVGP-M01-0802-BUL-G

TruVision 8 MP/4K, H.265+, Smart IP Zylinder Kamera, 60 m IR, 2,8 bis 12 mm Objektiv, grau

Environmental

Vandal proof	Yes
Impact rating	IK10
Environment	Outdoor
Operating temperature	-30 bis +60°C
Relative humidity	<95% nicht kondensierend
IP rating	IP67

Regulatory

Compliancy	CE, FCC, REACH, RoHS, UL, WEEE

Kompatible Produkte

Kategorie	Referenz	Beschreibung
Brackets & Mounts	TVD-M-CMA	Eckmontage-Adapter für TVD-SNB & Zylinderkameras
Brackets & Mounts	TVD-M-PMA-SS	TruVision Mastadapter (Edelstahl)

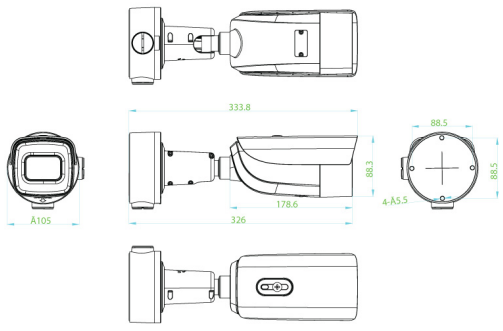

Als innovatives Unternehmen behält sich Kidde Global Solutions das Recht vor, Produktspezifikationen ohne Ankündigungen zu ändern. Für die aktuellsten Produktspezifikationen, besuchen Sie bitte de.firesecurityproducts.com online oder kontaktieren Sie bitte unsere Vertriebsmitarbeiter.

Last updated on 12 November 2026 - 18:57