PSB-0226

LED-Signalgeber (VID), hoher Sockel, rot

Allgemein

Das PSB-0221 ist ein universeller LED-Signalgeber für Brandmeldesysteme. Er verfügt über einen First-Fix-Sockel mit allen Kabelanschlüssen, der ein einfaches Entfernen und Platzieren des Geräts ermöglicht. Der tiefe Sockel ermöglicht eine einfache Kabelinstallation auf der Oberfläche und erhöht die Schutzart des Geräts auf IP65, wodurch eine wetterfeste Außenmontage möglich ist.

Einfache und schnelle Installation

Der PSB-0226 ermöglicht dank eines innovativen Montagesockels eine schnellere Installation und Wartung. Dieses Gerät kommt ohne Feststellschrauben aus und verfügt über einen TimeSaver™-Sockel. Die Köpfe werden einfach per Dreh- und Klickmechanismus am Sockel befestigt. So ist eine Montage und Demontage jederzeit möglich, da nur der Sockel verdrahtet werden muss. Durch den reduzierten Verkabelungsaufwand reduzieren sich automatisch auch Inbetriebnahmezeit und -kosten.

Effizient und vielseitig

Ein Mechanismus zum optionalen Verriegeln des Signalgebers am Sockel kann bei Bedarf aktiviert werden. Nach der Aktivierung ist ein Spezialwerkzeug erforderlich, um den Signalgeber vom Sockel zu entfernen.

Der PSB-0226 verfügt über ein vollflächig transparentes Gehäuse, das eine wesentlich größere Oberfläche und eine bessere Lichtstreuung bietet.



Einzelheiten

- Leistungsstarker LED-Signalgeber für Alarmierung
- Einfache „First Fix“-Installation mit Verkabelung direkt an der First-Fix-Basis (keine Second-Fix-Verkabelung)
- Manipulationssicherer Verriegelungsmechanismus verhindert unbefugtes Entfernen
- Tiefe Montagebasis für die Oberflächenkabelinstallation
- Wetterfest nach IP65
- Synchronisierter Blitz wird unterstützt

PSB-0226

LED-Signalgeber (VID), hoher Sockel, rot

Technische Spezifikationen

General

Compatibility	Konventionelle Brandalarmsysteme
System support	Kidde Commercial - Konventionelle Brandalarmsysteme

Electrical

Power supply type	VDC
Operating voltage	10 bis 60 VDC
Current consumption	55 mA @ 24 VDC
Number of connection terminals	4

VID

Colour	Rot
Rating	Kontinuierlich
Flash frequency	30 oder 60 /min
Synchronization	Unterstützt

Physical

Physical dimensions	97,5 x 104 mm
Net weight	250 g
Colour	Red
Mounting type	Base mount, Ceiling mount, Wall mount
Mounting position	Base
Mounting base	Deep
Material	Flame retardant Polycarbonate
Texture	Smooth

Environmental

Vandal proof	No
Operating temperature	-25 bis +65°C
Environment	Indoor, Outdoor
IP rating	IP65

Regulatory

Compliancy	CE, REACH, RoHS 3, WEEE
Certification	CE

Elektrik

Kabeleinführungen	2 x 20 mm Kabelverschraubungen

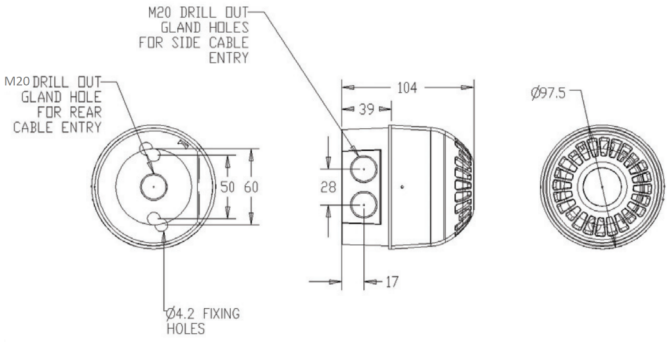

EDWARDS
Built for Resilience

Als innovatives Unternehmen behält sich Kidde Global Solutions das Recht vor, Produktspezifikationen ohne Ankündigungen zu ändern. Für die aktuellsten Produktspezifikationen, besuchen Sie bitte de.firesecurityproducts.com online oder kontaktieren Sie bitte unsere Vertriebsmitarbeiter.