KE-DBA-ADPW-ZIT

Accesorio base direccionable inteligente - adaptador Ziton (Blanco)

General

El KE-DBA-ADPW-ZIT es un adaptador de base de la serie Excellence. Permite una migración sencilla desde una instalación de la serie Ziton ZP7 heredada al ofrecer la posibilidad de mantener intacta la instalación de base estándar heredada, pero convertirla a los nuevos detectores inteligentes de la serie Excellence.

Base estándar

La base del adaptador está diseñada para permitir que los nuevos detectores de la serie Excellence se conecten sin necesidad de hacer fuerza, lo que resulta especialmente útil cuando se instalan en falsos techos. Para que sea aún más fácil, la base tiene un ajuste de "una sola dirección".

La base del adaptador no contiene piezas electrónicas que puedan dañarse durante la instalación. Se bloquea automáticamente en la base estándar anterior, como si se tratara de un detector. El adaptador también admite la opción de bloquear el detector de la serie Excellence en su lugar para evitar la extracción no autorizada del detector.

Al igual que todas las bases estándar de la serie Excellence, el adaptador de base de la serie Excellence admite etiquetas de dirección de la serie Excellence para un etiquetado de identificación de producto ordenado.

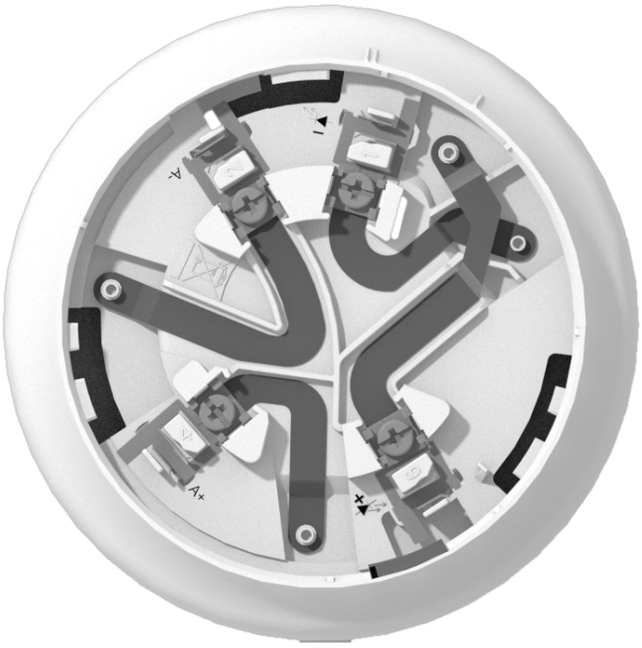

Detalles

- Permite la reutilización de bases estándar Ziton ZP7 heredadas sin modificaciones de instalación en sistemas que se actualizan a los nuevos detectores inteligentes de la serie Excellence
- El bloqueo automático a la base heredada evita la extracción del adaptador cuando se retira el nuevo detector
- Admite la opción de bloqueo de la base del detector Excellence para evitar la extracción no autorizada del detector de la serie Excellence
- Base estandar de la serie Excellence ya integrada
- Oculta la base heredada para una combinación perfecta de colores con el nuevo detector de la serie Excellence
- Admite etiquetas de dirección de la serie Excellence para un etiquetado ordenado y una identificación del dispositivo
- Homologado EN54 con los detectores de la serie Excellence

KE-DBA-ADPW-ZIT

Accesorio base direccionable inteligente - adaptador Ziton (Blanco)

Especificaciones técnicas

General

Compatibility	Bases de detector estándar Ziton ZP7-SB1
Connectivity	No se requieren cambios de cableado

Physical

Physical dimensions	120.5 x 32.5 mm (Ø x h)
Net weight	80 g
Colour	Traffic white (RAL9016)
Mounting type	Base mount
Material (body)	PC / ABS

Environmental

Vandal proof	No
Operating temperature	−10 a +65°C
Storage temperature	−30 a +75°C
Relative humidity	10 to 93% (sin condensación)
Environment	Indoor

Regulatory

Compliancy	CE, REACH, RoHS 3, UKCA, WEEE
Certification	CE

Productos compatibles

Categoría	Referencia	Descripción
Detection device	KE-DBA-TAGW	Accesorio base direccionable inteligente - Etiqueta de dirección (blanca)
Detection device	KE-DP3020W	Detector de humo óptico dual direccionable inteligente serie Excellence
Detection device	KE-DP3021W	Detector de calor/óptico dual direccionable inteligente serie Excellence
Detection device	KE-DT3001W-HAB	Detector de calor direccionable inteligente serie Excellence

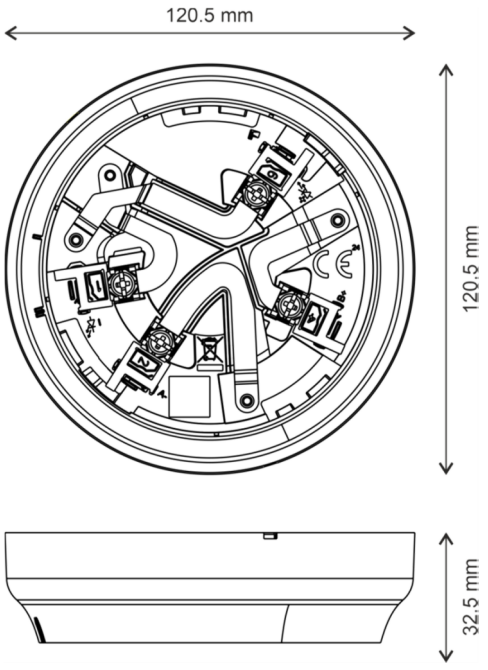

Como empresa innovadora, Kidde Global Solutions se reserva el derecho de modificar las especificaciones de los productos sin previo aviso. Para conocer las últimas especificaciones de los productos, visite la Web de es.firesecurityproducts.com o póngase en contacto con su comercial.

Last updated on 12 November 2026 - 18:57