# TVD-SNB-BB

## TVD-SNB kopplingsdosa, inom- och utomhus

### Overview

TVD-SNB-BB TruVision Back Box can be used together with either TruVision TVD-SNB or TVD-M2-WM wall-mount bracket.

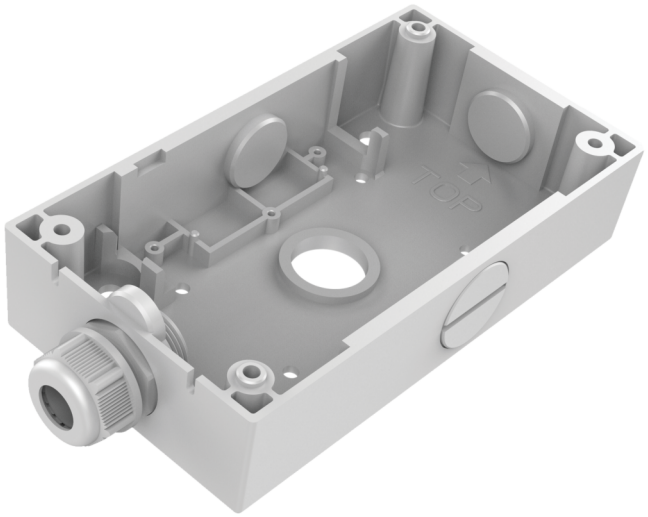


### Detaljer

- Suitable for the TruVision wall brackets
- TruVision back box
- Aluminum alloy

# TVD-SNB-BB

## TVD-SNB kopplingsdosa, inom- och utomhus

## Tekniska specifikationer

### General

| | |
|---|---|
| Bracket type | Camera |
| Support type | TruVision mini domes |
| Bracket mounting part | Mount connection box |
| Mount type | Surface mount |

### Physical

| | |
|---|---|
| Colour | Grey (Pantone 428c) |
| Material | Aluminium |

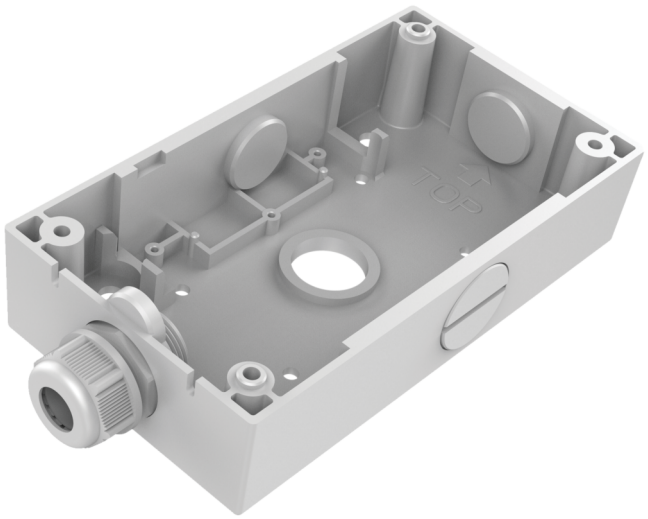


Kidde Global Solutions förbehåller sig rätten att ändra produktspecifikationer utan föregående meddelande. För de senaste produktspecifikationerna, besök se.firesecurityproducts.com online eller kontakta din försäljningsrepresentant.

Last updated on 12 November 2026 - 18:57