# ACA-CE14-100

**Accesorio cable sensor. Clip metálico con sujección tipo grapa. 14-20mm. 100 ud.**



# ACA-CE14-100

**Accesorio cable sensor. Clip metálico con sujección tipo grapa. 14-20mm. 100 ud.**

## Especificaciones técnicas

### Physical

| | |
|---|---|
| Material (body) | Federstahl |

### Environmental

| | |
|---|---|
| Environment | Drinnen, Draussen |

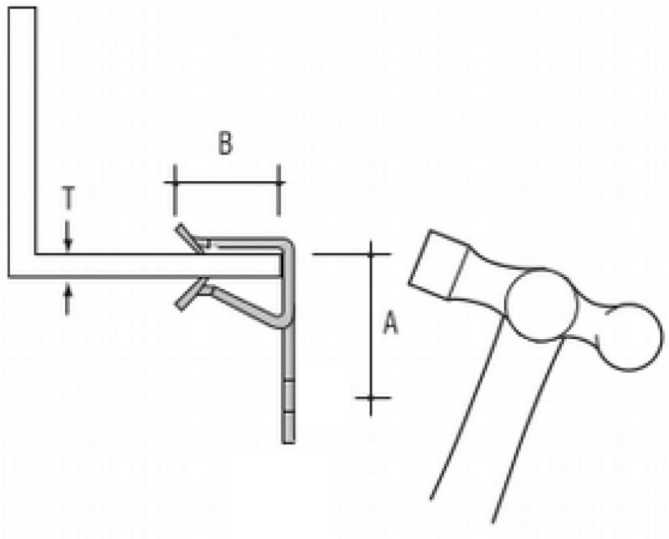


Como empresa innovadora, Kidde Global Solutions se reserva el derecho de modificar las especificaciones de los productos sin previo aviso. Para conocer las últimas especificaciones de los productos, visite la Web de es.firesecurityproducts.com o póngase en contacto con su comercial.

Last updated on 12 November 2026 - 18:57