S25-1MLC-A-2

Módulo mini-GBIC SFP 100Base-FX, módulo A, 1 Fibra, Multi Modo, 2 km



S25-1MLC-A-2

Módulo mini-GBIC SFP 100Base-FX, módulo A, 1 Fibra, Multi Modo, 2 km

Especificaciones técnicas

General

Categoría	SFP
Tipo de puerto	Multi Modus
No. de fibras	1
Velocidad del puerto	100 Mbps
Longitud de onda	1310 nm, 1550 nm

Regulatory

Cumplimiento	CE, REACH, RoHS 2

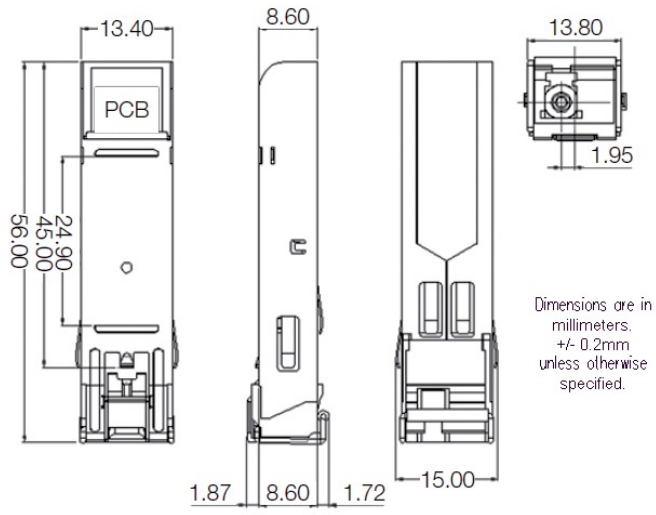

Como empresa innovadora, Kidde Global Solutions se reserva el derecho de modificar las especificaciones de los productos sin previo aviso. Para conocer las últimas especificaciones de los productos, visite la Web de es.firesecurityproducts.com o póngase en contacto con su comercial.

Last updated on 12 November 2026 - 20:20