ACA-CE14-100

LHD Cable Accessory - Clip "Edge", (Sp Steel) 14-20mm (9/16") - Qty100



ACA-CE14-100

LHD Cable Accessory - Clip "Edge", (Sp Steel) 14-20mm (9/16") - Qty100

Technische specificaties

Physical

Material (body)	Spring steel

Environmental

Environment	Indoor, Outdoor

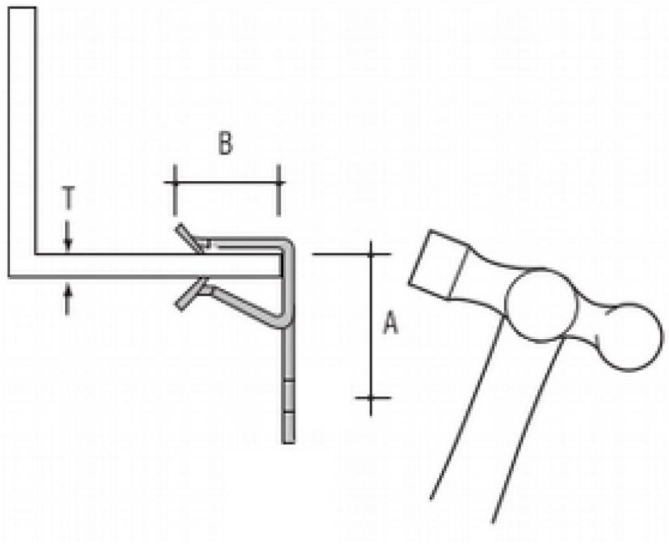

Als een bedrijf van innovatie behoudt Kidde Global Solutions zich het recht voor productspecificaties zonder kennisgeving te wijzigen. Ga voor de nieuwste productspecificaties online naar be.firesecurityproducts.com of neem contact op met uw verkoopvertegenwoordiger.

Last updated on 12 November 2026 - 18:57