TVD-VFM3

Suporte de encastrar para câmaras IP dome varifocais da série M TruVision

Visão geral

O suporte de montagem embutida TruVision TVD-VFM3 pode ser utilizado para instalar as câmaras IP da Série M directamente no tecto, sem deixar espaço entre a câmara e a superfície do teto.

Acabamento

as câmaras dome da série M, com o acessório de fixação TVD-VFM3, apresentam um acabamento final em que apenas de visualiza o globo da respectiva câmara, ficando assim com um aspecto bastante simples e moderno.

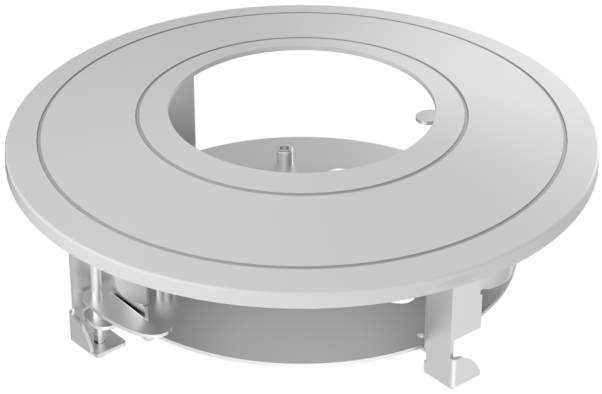

Detalhes

- Materiais de aço e plástico com tratamento de pulverização superficial
- Estrutura metálica com anel de acabamento magnético
- Deve ser utilizado apenas sobre uma superfície plana

TVD-VFM3

Suporte de encastrar para câmaras IP dome varifocais da série M TruVision

Especificações técnicas

General

Bracket type	Kamera
Support type	TruVision Mini Kuppeln
Bracket mounting part	Montagehalterung
Mount type	Unterputzmontage
Cable management	Yes

Physical

Physical dimensions	Ø 225 × 75.9 mm
Net weight	609 g
Colour	Grau (Pantone 428c)
Material	Stahl

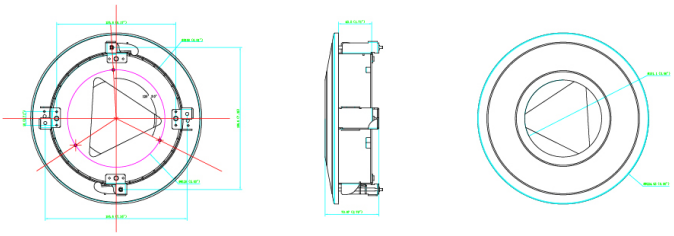

Como empresa de inovação, a Kidde Global Solutions reserva o direito de alterar as especificações do produto sem aviso prévio. Para obter informações sobre as especificações mais recentes do produto, visite pt.firesecurityproducts.com online ou contate o departamento comercial.

Last updated on 12 November 2026 - 18:57