# DC101

**Opbouwcontact met sabotagelus, 2,5m, wit, schakelafstand ±15mm, NC.**



# DC101

## Opbouwcontact met sabotagelus, 2,5m, wit, schakelafstand ±15mm, NC.

## Technische specificaties

### General

| | |
|---|---|
| Application type | Montaje en Superficie |
| Contact type | NC |

### Wired/wireless

| | |
|---|---|
| Wired-wireless | Kablede |

### Physical

| | |
|---|---|
| Colour | Hvid |

### Environmental

| | |
|---|---|
| Mounting surface material | Ferrometal, No ferrometal |

### Regulatory

| | |
|---|---|
| EN50131 grade | Lønklasse 2 |

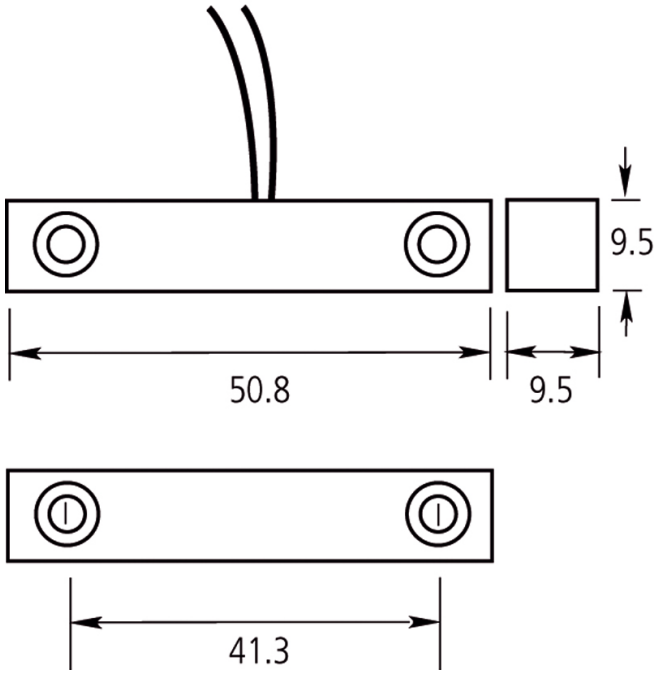


Als een bedrijf van innovatie behoudt Kidde Global Solutions zich het recht voor productspecificaties zonder kennisgeving te wijzigen. Ga voor de nieuwste productspecificaties online naar nl.firesecurityproducts.com of neem contact op met uw verkoopvertegenwoordiger.

Last updated on 12 November 2026 - 18:57