DC108R4.7

Gate and roller shutter sensor with 4K7 end of line resistor



DC108R4.7

Gate and roller shutter sensor with 4K7 end of line resistor

Specyfikacja techniczna

General

Application type	Montaje en Superficie
Contact type	Resistencia 4K7

Wired/wireless

Wired-wireless	Wired

Physical

Material	Aluminium

Regulatory

EN50131 grade	Grade 2

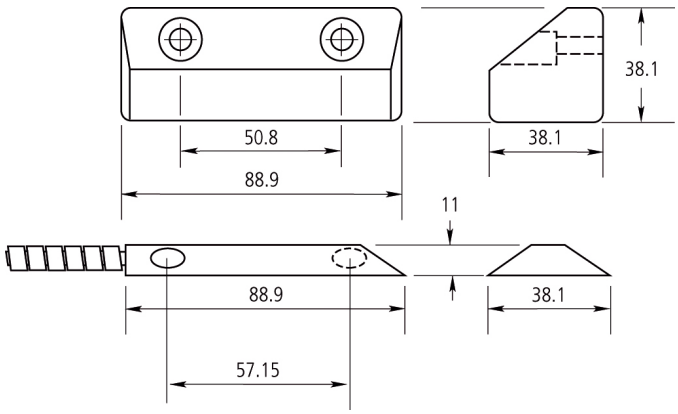

Będąc firmą innowacyjną, Kidde Global Solutions zastrzega sobie prawo do zmian w specyfikacji wyrobów bez uprzedzenia. W celu uzyskania najnowszych specyfikacji prosimy o wizytę na stronach pl/firesecurityproducts.com lub kontakt z przedstawicielem handlowym.

Last updated on 12 November 2026 - 18:57