DC108R4.7

Contacto Magnético Extra Fluxo Montagem Solo- GAP: 7.5cm, 2m cabo aramado, EOL4K7



DC108R4.7

Contacto Magnético Extra Fluxo Montagem Solo- GAP: 7.5cm, 2m cabo aramado, EOL4K7

Especificações técnicas

General

Application type	Montagem em superfície
Contact type	Resistencia de 4K7

Wired/wireless

Wired-wireless	Verdrahtet

Physical

Material	Aluminium

Regulatory

EN50131 grade	Klasse 2

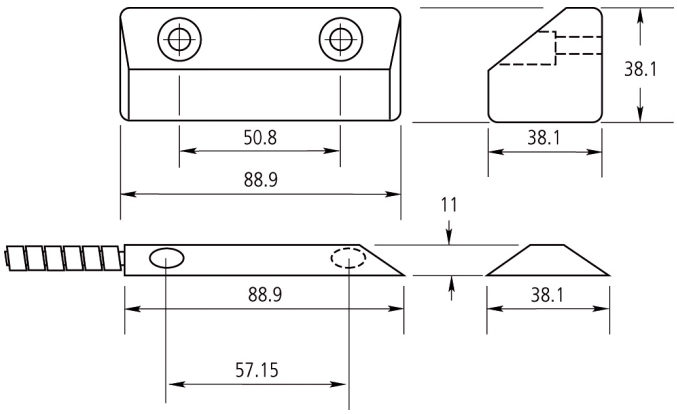

Como empresa de inovação, a Kidde Global Solutions reserva o direito de alterar as especificações do produto sem aviso prévio. Para obter informações sobre as especificações mais recentes do produto, visite pt.firesecurityproducts.com online ou contate o departamento comercial.

Last updated on 12 November 2026 - 18:57