DC109

Rolltorkontakt, extra robust

DC109 Rolltorkontakt

Rolltorkontakt extra robust für den Einsatz im privaten und gewerblichen Bereich.



Einzelheiten

- Rolltorkontakt extra robust
- Farbe: Aluminium

DC109

Rolltorkontakt, extra robust

Technische Spezifikationen

General

Application type	Montaż powierzchniowy
Contact type	NC

Wired/wireless

Wired-wireless	Verdrahtet

Physical

Material	Aluminium

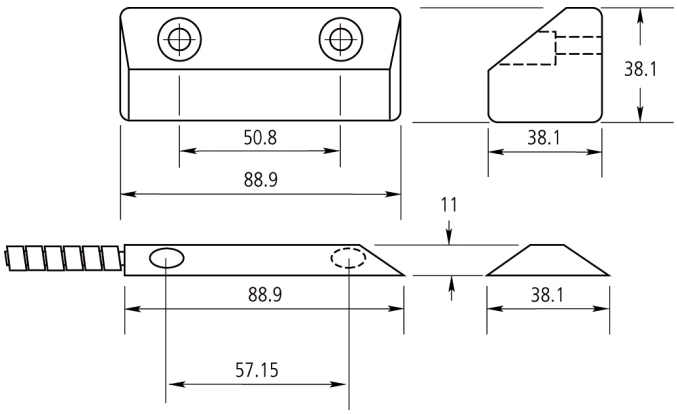

Als innovatives Unternehmen behält sich Kidde Global Solutions das Recht vor, Produktspezifikationen ohne Ankündigungen zu ändern. Für die aktuellsten Produktspezifikationen, besuchen Sie bitte de.firesecurityproducts.com online oder kontaktieren Sie bitte unsere Vertriebsmitarbeiter.