TVD-CB6

Base per Dome/Turret TruVision da 5"/135mm da usare con TVD-SNB, TVD-PPB, TVD-CBW.

Panoramica

La base per Dome/Turret TruVision da 5"/135mm è adatta per l'utilizzo con TVD-SNB, TVD-PPB, TVD-CBW.



Dettagli

- Compatibile con le staffe modello: TVD-SNB, TVD-PPB, TVD-CBW.
- Utilizzare con le telecamere Turret della serie S6 con ottica motorizzata modello: TVT-5608, TVT-5609, TVT-5610, TVT-5611.

TVD-CB6

Base per Dome/Turret TruVision da 5"/135mm da usare con TVD-SNB, TVD-PPB, TVD-CBW.

Specifiche tecniche

General

Bracket type	Kamera
Support type	TruVision mini kupler
Bracket mounting part	Spodek
Mount type	Vægmontering

Physical

Physical dimensions	Ø 136 mm
Net weight	Ø 5.35 in.
Colour	Szary (Pantone 428c)
Material	Aluminium

Environmental

Environment	Indendør, Udendørs

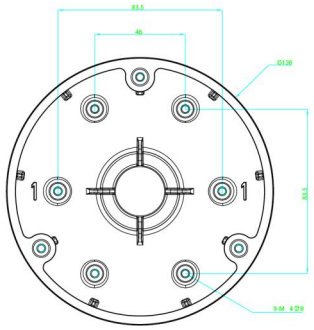

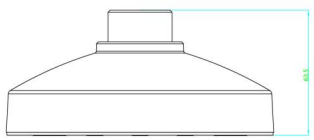

In quanto azienda in continua innovazione, Kidde Global Solutions si riserva il diritto di modificare le specifiche del prodotto senza preavviso. Per avere informazioni sempre aggiornate, visita it.firesecurityproducts.com online o contatta il tuo riferimento commerciale.

Last updated on 12 November 2026 - 18:57