# S20-2SLC-20

**Module SFP mini-GBIC SM 2 fibres / Fast Base 100-LX - 1310nm 20km (0°/+50°C)**



# S20-2SLC-20

## Module SFP mini-GBIC SM 2 fibres / Fast Base 100-LX - 1310nm 20km (0°/+50°C)

## Spécifications techniques

### General

| | |
|---|---|
| Category | SFP |
| Port type | Einzelner Modus |
| No. of fibers | 2 |
| Port speed | Schnell |
| Wavelength | 1310 nm |

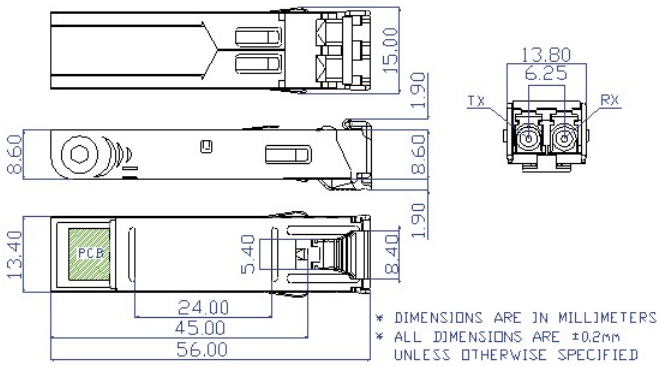


En tant que société d'innovation, Kidde Global Solutions se réserve le droit de modifier les spécifications des produits sans préavis. Pour les dernières spécifications du produit, visitez le site web fr.firesecurityproducts.com ou contactez votre représentant commercial.

Last updated on 12 November 2026 - 20:20