S20-2SLC-20

Porto SFP - 100Base-LX20, 1 Fibras Monomodo (1310nm) - 20Km



S20-2SLC-20

Porto SFP - 100Base-LX20, 1 Fibras Monomodo (1310nm) - 20Km

Especificações técnicas

General

Category	SFP
Port type	Einzelner Modus
No. of fibers	2
Port speed	Schnell
Wavelength	1310 nm

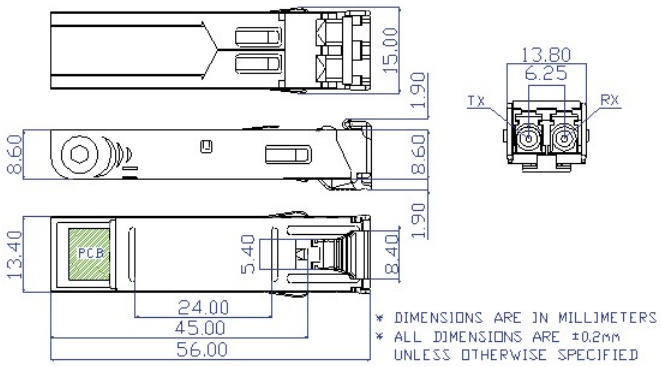

Como empresa de inovação, a Kidde Global Solutions reserva o direito de alterar as especificações do produto sem aviso prévio. Para obter informações sobre as especificações mais recentes do produto, visite pt.firesecurityproducts.com online ou contate o departamento comercial.

Last updated on 12 November 2026 - 20:20