S25-2SLC-20

Module SFP mini-GBIC, Single Mode, 2 fibres, Fast Base 100-LX, 1310 nm, 20 km, -40°/+75°C

Descriptive

KGS transceiver module est specifiquement développé pour le fibre-optique d'haute-performance. ça vous permets de créer un lien data sur du fibre mono-mode. Conform aux standards MSA (Multisource Agreement) on peut installer les SFPs Mini Gbic transceiver dans tous les produits de réseau avec un interface 100 Base-FX ou 100/1000Base-Sx/LX.



Détails

- SFP multi-source agreement compliant
- Data rate 100Mbps
- Class 1 laser safety standard IEC 60825 compliant
- LC duplex receptacle
- Low power dissipation
- Plug-and-play capability for easy installation
- Hot Pluggable
- -40ºC to +75ºC operation temperature
- TTL signal detect indicator
- Single power supply 3.3V
- Comply with the IEEE 802.3ab

S25-2SLC-20

Module SFP mini-GBIC, Single Mode, 2 fibres, Fast Base 100-LX, 1310 nm, 20 km, -40°/+75°C

Spécifications techniques

General

Category	SFP
Port type	Einzelner Modus
No. of fibers	2
Port speed	Schnell
Wavelength	1310 nm

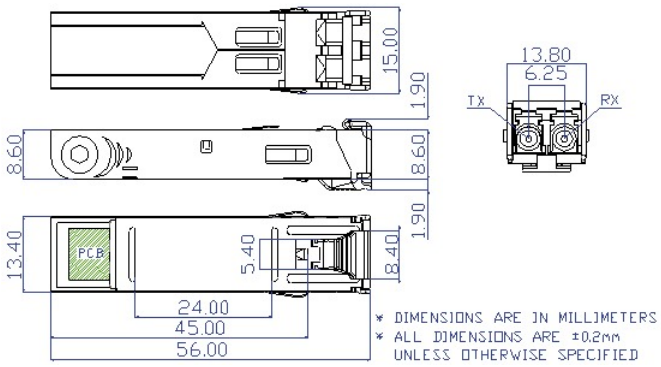

En tant que société d'innovation, Kidde Global Solutions se réserve le droit de modifier les spécifications des produits sans préavis. Pour les dernières spécifications du produit, visitez le site web fr.firesecurityproducts.com ou contactez votre représentant commercial.

Last updated on 12 November 2026 - 20:20